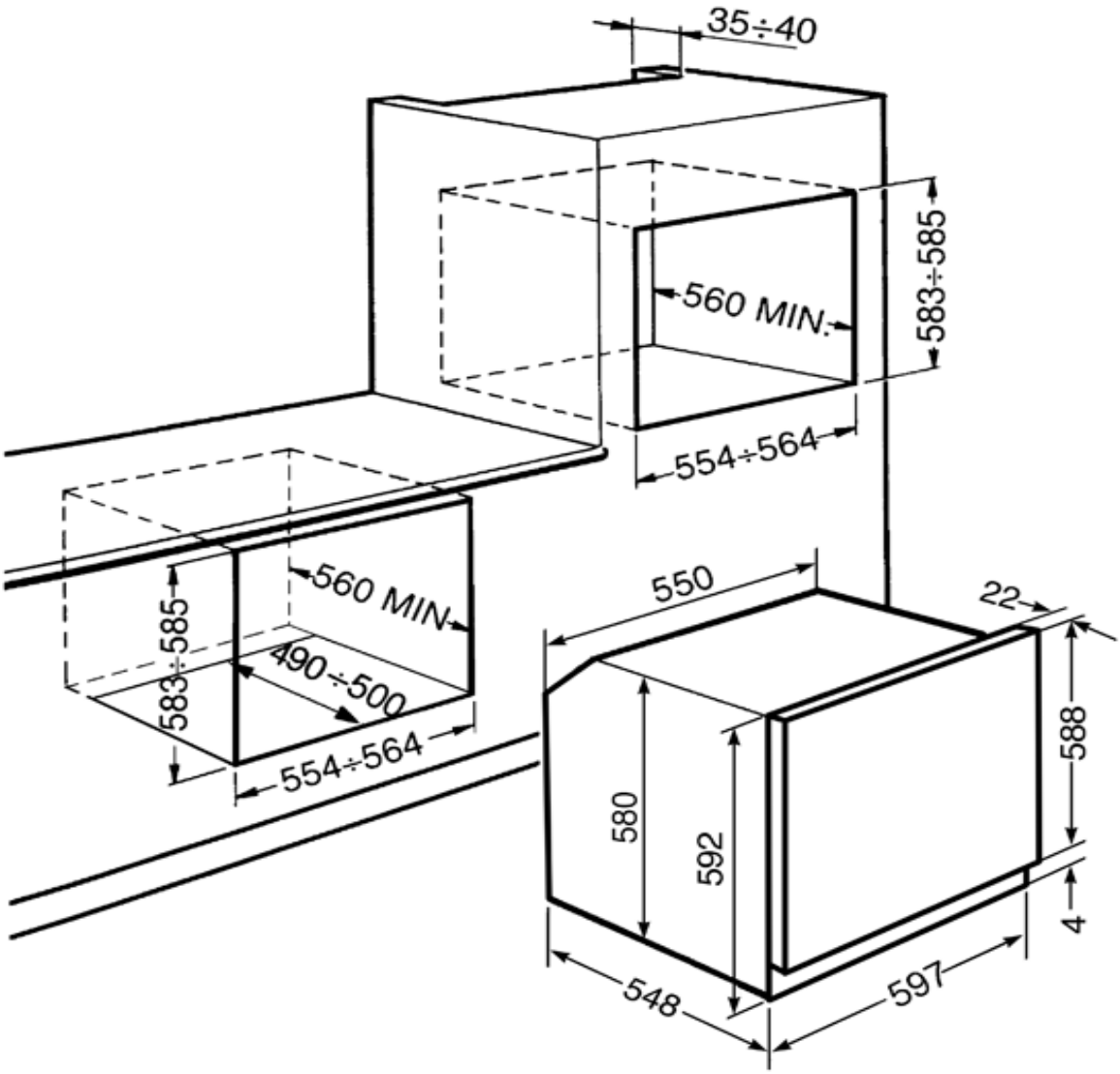
35÷40
583÷585
560 MIN.
554÷564
560 MIN
583÷585
490÷500
554÷564
550
22
588
580
592
4
548
597